GIGABYTE™

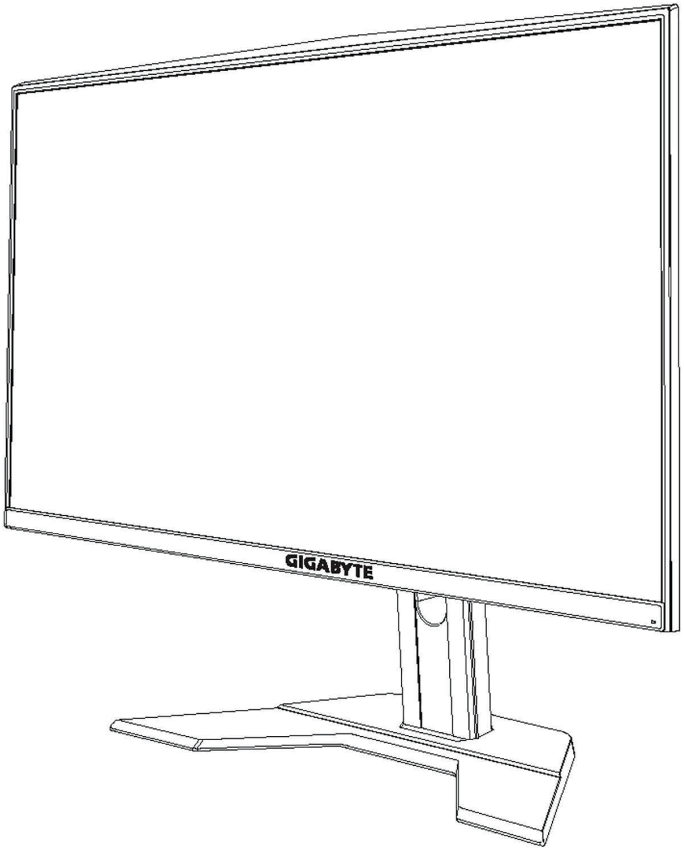

G27F

GRMING MONITOR

מדריך למשתמש

27

1920 X 1080

FHD MONITOR

68.6cm

HDMI™

HIGH-DEFINITION MULTIMEDIA INTERFACE

זכויות יוצרים

© 2020 GIGA-BYTE TECHNOLOGY CO., LTD. כל הזכויות שמורות.

הסימנים המסחריים הנזכרים במדריך זה רשומים כחוק על-ידי בעליהם הרלוונטיים.

כתב ויתור

המידע המוכל במדריך זה מוגן על-ידי חוקים לזכויות יוצרים, והוא קניינה של GIGABYTE.

GIGABYTE רשאית לערוך שינויים במפרטים ובתכונות הנזכרים במדריך זה ללא הודעה מראש.

אין לשכפל, להעתיק, לתרגם, להעביר או לפרסם כל חלק שהוא ממדריך זה, בכל צורה או אמצעי שהם, ללא אישור כתוב מראש מ-GIGABYTE.

- על מנת להשתמש בצג כהלכה, יש לקרוא את המדריך למשתמש בעיון.
- מידע נוסף זמין בכתובת:https://www.gigabyte.com

SAFETY INFORMATION

Regulatory Notices

United States of America, Federal Communications Commission Statement

Supplier's Declaration of Conformity
47 CFR § 2.1077 Compliance Information

Product Name: LCD monitor
Trade Name: GIGABYTE
Model Number: G27F

Responsible Party – U.S. Contact Information: G.B.T. Inc.
Address: 17358 Railroad street, City Of Industry, CA91748
Tel.: 1-626-854-9338
Internet contact information: https://www.gigabyte.com

FCC Compliance Statement:
This device complies with Part 15 of the FCC Rules, Subpart B, Unintentional Radiators.
Operation is subject to the following two conditions: (1) This device may not cause harmful interference, and (2) this device must accept any interference received, including interference that may cause undesired operation.

This equipment has been tested and found to comply with the limits for a Class B digital device, pursuant to Part 15 of the FCC Rules. These limits are designed to provide reasonable protection against harmful interference in a residential installation. This equipment generates, uses and can radiate radio frequency energy and, if not installed and used in accordance with manufacturer's instructions, may cause harmful interference to radio communications. However, there is no guarantee that interference will not occur in a particular installation. If this equipment does cause harmful interference to radio or television reception, which can be determined by turning the equipment o and on, the user is encouraged to try to correct the interference by one or more of the following measures:

- Reorient or relocate the receiving antenna.
- Increase the separation between the equipment and receiver.

- Connect the equipment to an outlet on a circuit different from that to which the receiver is connected.
- Consult the dealer or an experienced radio/TV technician for help.

Canadian Department of Communications Statement

This digital apparatus does not exceed the Class B limits for radio noise emissions from digital apparatus set out in the Radio Interference Regulations of the Canadian Department of Communications. This class B digital apparatus complies with Canadian ICES-003.

Avis de conformité à la réglementation d' Industrie Canada
Cet appareil numérique de la classe B est conforme à la norme NMB-003 du Canada.

European Union (EU) CE Declaration of Conformity

This device complies with the following directives: Electromagnetic Compatibility Directive 2014/30/EU, Low-voltage Directive 2014/35/EU, ErP Directive 2009/125/EC, RoHS directive (recast) 2011/65/EU & the 2015/863 Statement. This product has been tested and found to comply with all essential requirements of the Directives.

European Union (EU) RoHS (recast) Directive 2011/65/EU & the European Commission Delegated Directive (EU) 2015/863 Statement

GIGABYTE products have not intended to add and safe from hazardous substances (Cd, Pb, Hg, Cr+6, PBDE, PBB, DEHP, BBP, DBP and DIBP). The parts and components have been carefully selected to meet RoHS requirement. Moreover, we at GIGABYTE are continuing our efforts to develop products that do not use internationally banned toxic chemicals.

European Union (EU) Community Waste Electrical & Electronic Equipment (WEEE) Directive Statement

GIGABYTE will fulfill the national laws as interpreted from the 2012/19/EU WEEE (Waste Electrical and Electronic Equipment) (recast) directive. The WEEE Directive specifies the treatment, collection, recycling and disposal of electric and electronic devices and their components. Under the Directive, used equipment must be marked, collected separately, and disposed of properly.

WEEE Symbol Statement

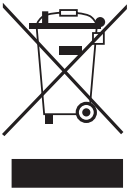

The symbol shown below is on the product or on its packaging, which indicates that this product must not be disposed of with other waste. Instead, the device should be taken to the waste collection centers for activation of the treatment, collection, recycling and disposal procedure.

For more information about where you can drop off your waste equipment for recycling, please contact your local government office, your household waste disposal service or where you purchased the product for details of environmentally safe recycling.

End of Life Directives-Recycling

The symbol shown below is on the product or on its packaging, which indicates that this product must not be disposed of with other waste. Instead, the device should be taken to the waste collection centers for activation of the treatment, collection, recycling and disposal procedure.

Déclaration de Conformité aux Directives de l'Union européenne (UE)

Cet appareil portant la marque CE est conforme aux directives de l'UE suivantes: directive Compatibilité Electromagnétique 2014/30/UE, directive Basse Tension 2014/35/UE, directive 2009/125/CE en matière d'écoconception, la directive RoHS II 2011/65/UE & la déclaration 2015/863.
La conformité à ces directives est évaluée sur la base des normes européennes harmonisées applicables.

European Union (EU) CE-Konformitätserklärung

Dieses Produkte mit CE-Kennzeichnung erfüllen folgenden EURichtlinien:
EMV-Richtlinie 2014/30/EU, Niederspannungsrichtlinie 2014/30/EU, Ökodesign-Richtlinie 2009/125/EC, RoHS-Richtlinie 2011/65/EU erfüllt und die 2015/863 Erklärung.

Die Konformität mit diesen Richtlinien wird unter Verwendung der entsprechenden Standards zurEuropäischen Normierung beurteilt.

CE declaração de conformidade

Este produto com a marcação CE estão em conformidade com das seguintes Diretivas UE: Diretiva Baixa Tensão 2014/35/EU; Diretiva CEM 2014/30/EU; Diretiva Conceção Ecológica 2009/125/CE; Diretiva RSP 2011/65/UE e a declaração 2015/863.
A conformidade com estas diretivas é verificada utilizando as normas europeias harmonizadas.

CE Declaración de conformidad

Este producto que llevan la marca CE cumplen con las siguientes Directivas de la Unión Europea: Directiva EMC (2014/30/EU), Directiva de bajo voltaje (2014/35/EU), Directiva de Ecodiseño (2009/125/EC), Directiva RoHS (recast) (2011/65/EU) y la Declaración 2015/863.
El cumplimiento de estas directivas se evalúa mediante las normas europeas armonizadas.

Japan Class 01 Equipment Statement

安全にご使用いただくために
接地接続は必ず電源プラグを電源につなぐ前に行って下さい。
また、接地接続を外す場合は、必ず電源プラグを電源から切り離してから行って下さい。

Japan VCCI Class B Statement

クラス B VCCI 基準について

この装置は、クラス B 情報技術装置です。この装置は、家庭環境で使用することを目的としていますが、この装置がラジオやテレビジョン受信機に近接して使用されると、受信障害を引き起こすことがあります。
取扱説明書に従って正しい取り扱いをして下さい。

VCCI-B

China RoHS Compliance Statement

中国《废弃电器电子产品回收处理管理条例》提示性说明为了更好地关爱及保护地球，当用户不再需要此产品或产品寿命终止时，请遵守国家废弃电器电子产品回收处理相关法律法规，将其交给当地具有国家认可的回收处理资质的厂商进行回收处理。

环保使用期限

Environment-friendly Use Period

此标识指期限（十年），电子电气产品中含有的有害物质不会发生外泄或突变、电子电气产品用户正常使用该电子电气产品不会对环境造成严重污染或对其人身、财产造成严重损害的期限。

产品中有害物质的名称及含量：

部件名称	有害物质					
	铅 (Pb)	汞 (Hg)	镉 (Cd)	六价铬 (Cr+6)	多溴联苯 (PBB)	多溴二苯醚 (PBDE)
印刷电路板及其电子组件	X	○	○	○	○	○
液晶面板	X	○	○	○	○	○
外壳	○	○	○	○	○	○
外部信号连接头及线材	X	○	○	○	○	○

本表格依据 SJ/T 11364 的规定编制。

○： 表示该有害物质在该部件所有均质材料中的含量均在 GB/T 26572 规定的限量要求以下。

X: 表示该有害物质至少在该部件的某一均质材料中的含量超出 GB/T 26572 规定的限量要求。

HDMI™
HIGH-DEFINITION MULTIMEDIA INTERFACE

HDMI HDMI 高清晰度多媒体接口以及 HDMI 标志是HDMI Licensing 。Administrator, Inc.在美国和其他国家的商标或注册商标

限用物質含有情況標示聲明書

Declaration of the Presence Condition of the Restricted Substances Marking

設備名稱： Equipment name:	液晶顯示器型號（型式）: G27F Typedesignation (Tape):					
單元 Un it	限用物質及其化學符號 Restricted substances and its chemical symbols					
	铅 Lead (Pb)	汞 Mer- cury (Hg)	镉 Cadmium (Cd)	六价铬 Hexavalent chromium (Cr^{+6})	多溴联苯 Poly- brominated biphenyls (PBB)	多溴二苯醚 Poly- brominated diphenylethers (PBDE)
塑料外框	○	○	○	○	○	○
後殼	○	○	○	○	○	○
液晶面板	—	○	○	○	○	○
電路板組件	—	○	○	○	○	○
底座	○	○	○	○	○	○
電源線	—	○	○	○	○	○
其他線材	—	○	○	○	○	○

備考 1. 〝超出 0. 1 wt %〞及〝超出 0.01 wt %〞係指限用物質之百分比含量超出百分比含量基準值。

Note 1: 〝Exceeding 0.1 wt %〞 and 〝exceeding 0.01 wt %〞 indicate that the percentage content of the restricted substance exceeds the reference percentage value of presence condition .

備考 2. 〝○〞係指該項限用物質之百分比含量未超出百分比含量基準值。

Note 2: 〝○〞 indicates that the percentage content of the restricted substance does not exceed the percentage of reference value of presence .

備考 3. 〝—〞係指該項限用物質為排除項目。

Note 3: 〝—〞 indicates that the restricted substance corresponds to the exemption

הנחיות בטיחות

לפני השימוש בצג, יש לקרוא את הנחיות הבטיחות שלהלן.

- יש להשתמש אך ורק באביזרים שצורפו לצג, או כאלה שמומלצים על-ידי היצרן.
- יש להרחיק את עטיפת הניילון של המוצר מהישג ידם של ילדים.
- לפני חיבור הצג לשקע חשמל, יש לוודא שהמתח הנקוב של כבל החשמל תואם למפרט החשמל בארץ שבה מעשה חיבור במוצר.
- יש לחבר את תקע החשמל לשקע חשמל מוארק כהלכה.
- למניעת התחשמלות, אין לגעת בתקע בידיים רטובות.
- יש למקם את הצג במקום יציב ומאוורר היטב.
- אין למקם את הצג בקרבת מקורות חום, כמו רדיאטורים חשמליים, או באור שמש ישיר.
- החורים או הפתחים שבצג נועדו לאוורור. אין לכסות או לחסום את פתחי האוורור בעצמים שונים.
- אין להשתמש בצג בקרבת מים, משקאות או נוזלים מסוגים שונים. אי ציות להנחיה זו עלול לגרום להתחשמלות או נזק לצג.
- לפני ניקוי, יש להקפיד לנתק את הצג מהחשמל.
- מכיוון שפני המסך רגישים לשריטות, יש להימנע ממגע בהם עם עצמים קשים או חדים.
- לניקוי המסך, יש להשתמש במטלית בד נקייה ממוך, ולא בנייר טישו. במקרה הצורך, ניתן לנקות את הצג עם חומר לניקוי זכוכית. עם זאת, לעולם אין לרסס את חומר הניקוי ישירות על המסך.
- אם לא נעשה בצג שימוש במשך זמן רב, יש לנתק את כבל החשמל.
- אין לנסות לפרק או לתקן את הצג לבד.

תוכן עניינים

Safety Information 3
Regulatory Notices 3
הנחיות בטיחות 9

הקדמה 11
פתיחת האריזה 11
תכולת האריזה 13
סקירה כללית של המוצר 14

תחילת השימוש 16
התקנה של בסיס הצג 16
כוונון של זווית הצפייה 17
התקנה של תושבת להרכבה על הקיר (אופציונלי) 18
חיבורים 19

שימוש במוצר 20
הפעלה/כיבוי 20
המלצות לנוחיות המשתמש 21
בחירה במקור הקלט 22

תפעול 23
תפריט מהיר 23
קביעת הצורה של הגדרות המוצר 28

נספחים 37
מפרטים 37
רשימת תזמונים נתמכים 38
פתרון בעיות 39
טיפול בסיסי 40
הערות לגבי טעינת USB 40
מידע על שירות GIGABYTE 40

הקדמה

פתיחת האריזה

1. פתח את החלק העליון של אריזת המוצר. הקפד לציית להנחיות בתווית פתיחת האריזה שמוצמדת לחלק הפנימי של המכסה.
2. בהתאם להנחיות הכיוון, הנח את האריזה על משטח יציב.

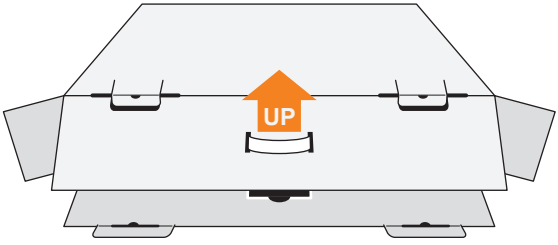

3. פתח את המכסה העליון.

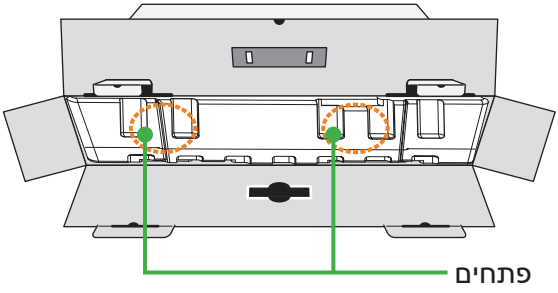

4. אחוז בריפוד הקלקר (דרך הפתחים) ומשוך אותו אל מחוץ לקופסה.

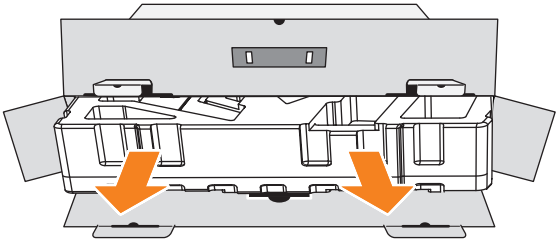

5. הוצא את הפריטים ממארז הקלקר העליון.

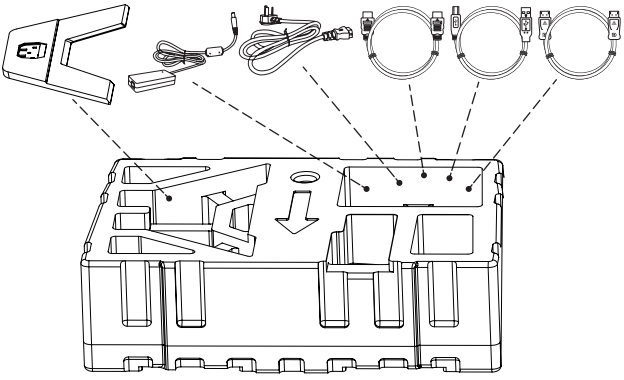

6. הסר את הקלקר. עכשיו באפשרותך להוציא את הצג ממארז הקלקר התחתון.

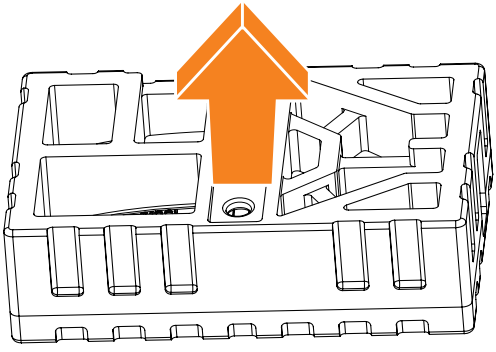

תכולת האריזה

אריזת המוצר כוללת את הפריטים שלהן. אם פריט כלשהו חסר, פנה למשווק המקומי.

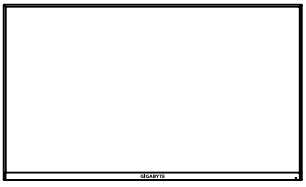

צג

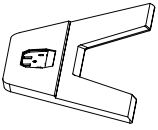

בסיס הצג

מעמד

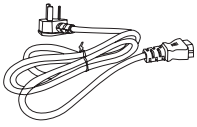

כבל חשמל

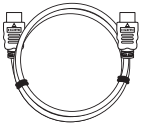

כבל HDMI

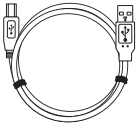

כבל USB

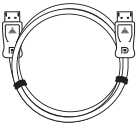

כבל DP

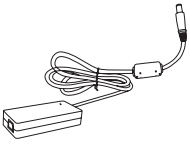

מתאם

מדריך מקוצר למשתמש

תעודת אחריות

הערה: יש לשמור את הקופסה וחומרי האריזה לצורך שינוע עתידי של הצג.

סקירה כללית של המוצר

מבט מלפנים

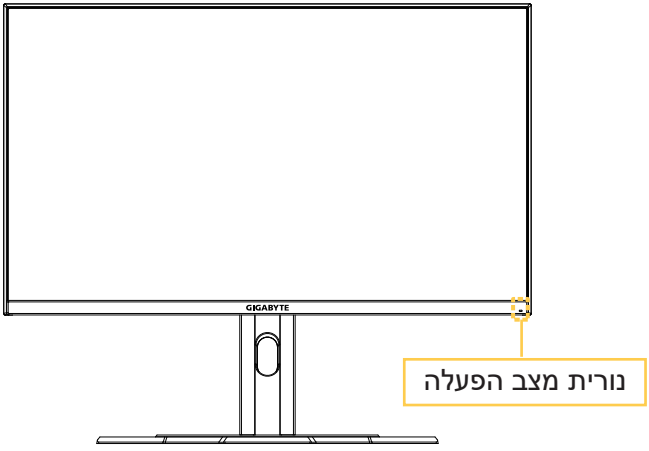

מצב מאחור

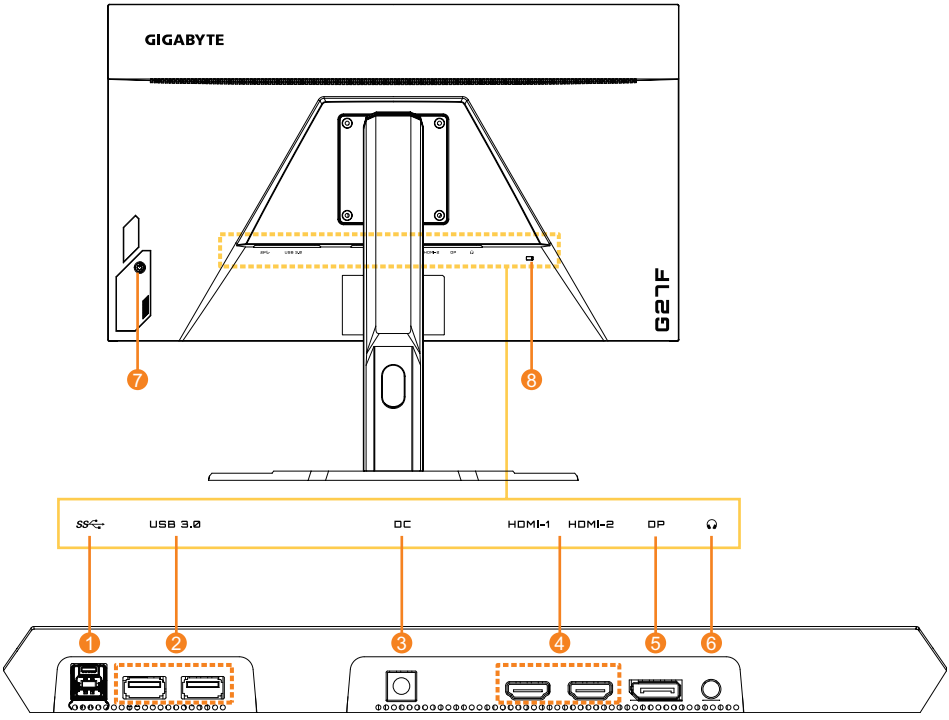

1. כניסת USB
2. יציאות USB 3.0 (x2)
3. שקע DC IN
4. יציאות HDMI (x2)
5. DisplayPort
6. שקע לאוזניות
7. לחצן בקרה
8. מנעול Kensington

תחילת השימוש

התקנה של בסיס הצג

1. הנח את הצג על משטח הקלקר התחתון, כשהמסך פונה כלפי מטה.
2. מיישרים את בסיס הצג עם שני פיני ההנחיה שבתחתית המעמד. לאחר מכן מחברים את הבסיס למעמד.

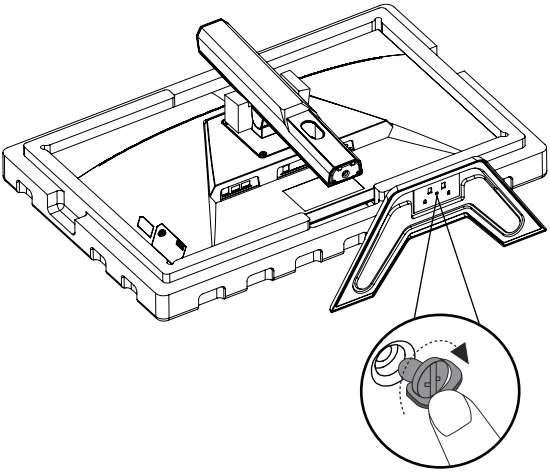

3. הרם את הצג למנח אנכי והנח אותו על שולחן. ניתן לכוונן את גובה הצג לאחר הסרת פריט 1 ופריט 2 שמוצגים באיור.

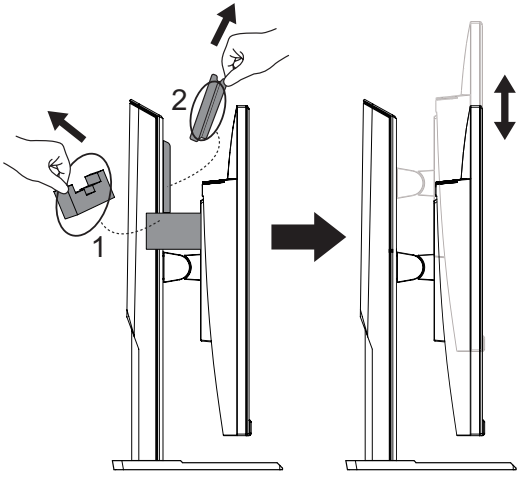

כוונון של זווית הצפייה

הערה: יש לאחוז בבסיס הצג כדי שהמסך לא ייפול בזמן פעולת הכוונון.

כוונון של זווית ההטיה

הטה את הצג קדימה או אחורה לזווית הצפייה הרצויה (˚20-˚5-).

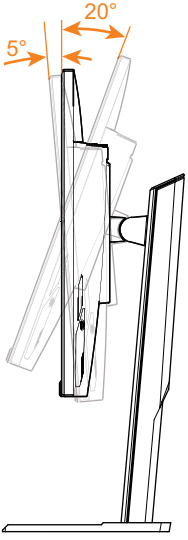

כוונון כיוון המסך

מגביהים או מנמיכים את המסך לגובה הרצוי (130 מ"מ).

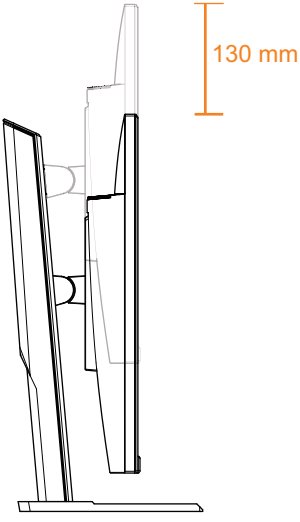

התקנה של תושבת להרכבה על הקיר (אופציונלי)

השתמש אך ורק בערכה של 100 x 100 מ"מ לתלייה על הקיר שמומלצת על-ידי היצרן.

1. הנח את הצג על משטח הקלקר התחתון, כשהמסך פונה כלפי מטה.
2. דוחפים את לשונית הנעילה פנימה כדי לנתק את המעמד מהצג.

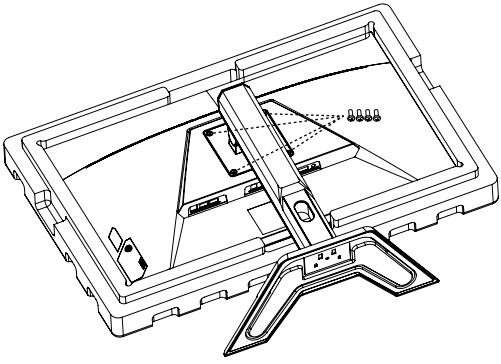

3. חבר את תושבת התלייה על הקיר לחורי התלייה שממוקמים בגב הצג. לאחר מכן, השתמש בברגים לקיבוע התושבת במקומה.

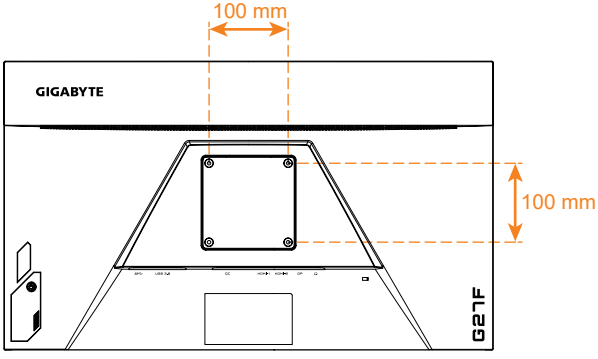

הערה: כדי לתלות את הצג על הקיר, יש לעיין במדריך ההתקנה שנכלל בערכת התושבת לתלייה על הקיר.

ניתן להתקין את ראש הצג על קיר, על תושבת מסתובבת או על תושבות אחרות. הצג תומך בחורי התקנה בקוטר 100 מ"מ שתואמים לתקן VESA. להתקנה של פתרונות מצד שלישי לצג, יש צורך בארבעה בורגי φ4 עם גובה של 0.7 מ"מ ואורך של 10 מ"מ. ברגים ארוכים יותר עלולים להזיק לצג. יש לבדוק אם התושבת שהיצרן צירף תואמת לתקן VESA ומסוגלת לשאת את המשקל של גוף הצג. יש להשתמש בכבל החשמל והווידאו המצורפים למחשב כדי להבטיח ביצועים מיטביים.

חיבורים

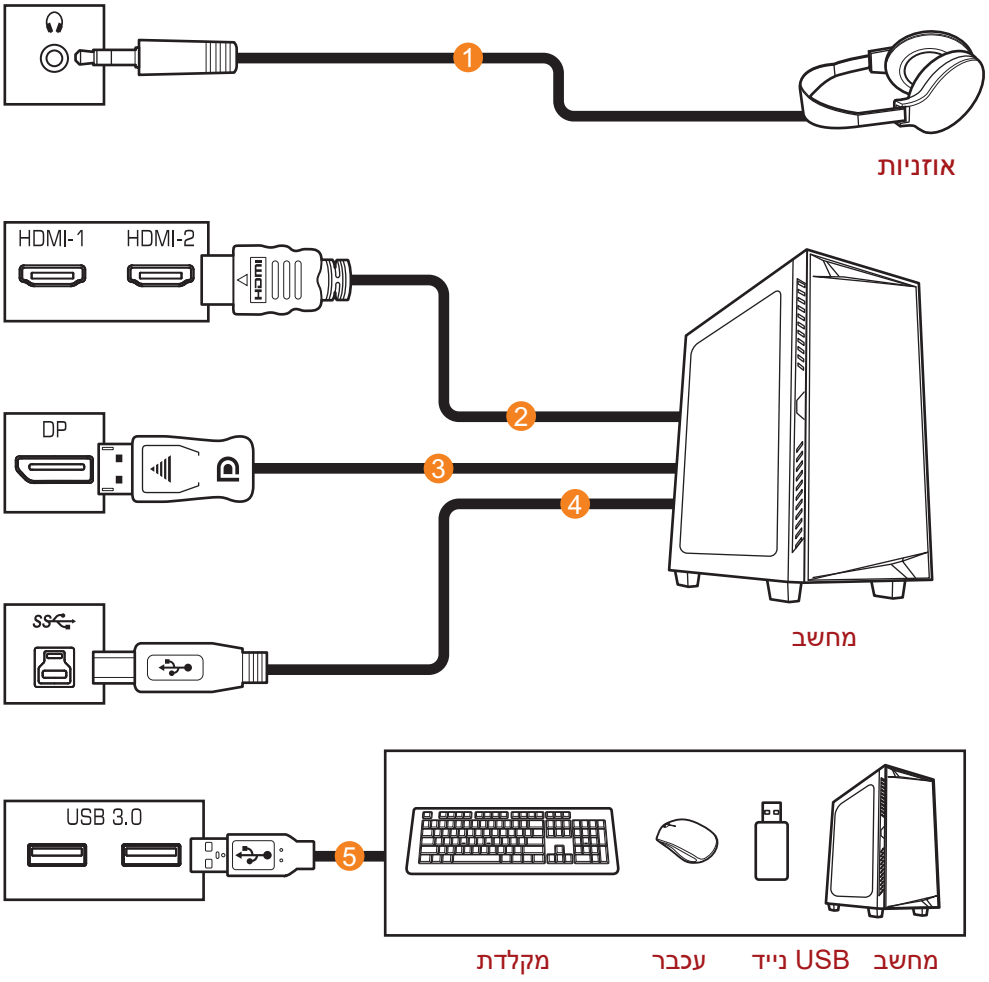

1 כבל אוזניות
2 כבל HDMI
3 כבל DisplayPort
4 כבל USB (זכר-A לזכר-B)
5 כבל USB

שימוש במוצר

הפעלה/כיבוי

הפעלה

1. מחברים קצה אחד של הכבל למתאם ואת כבל החשמל של המתאם לשקע DC IN שבצג.
2. מחברים את כבל החשמל לשקע.
3. לחץ על לחצן **Control (הבקרה)** להפעלת הצג. נורית מצב ההפעלה תאיר באור לבן, לציון העובדה שהצג מוכן לשימוש.

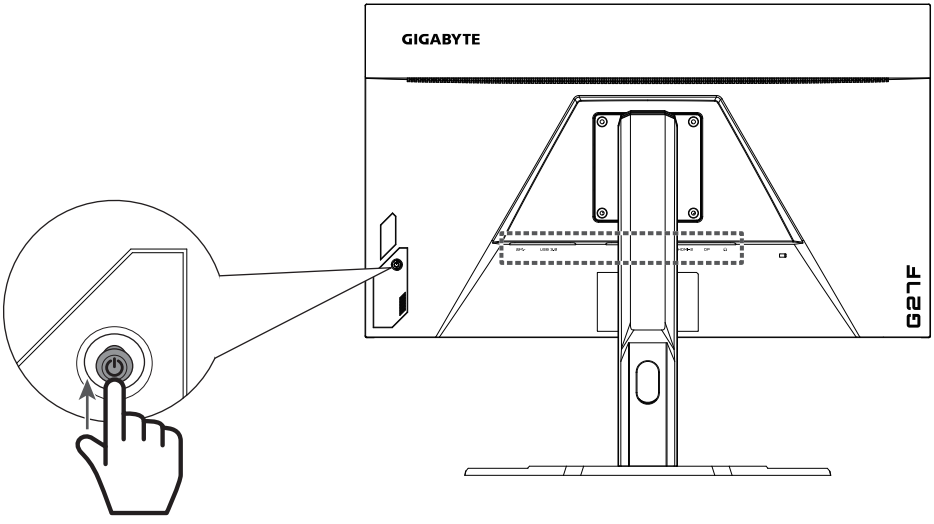

כיבוי

לחץ על לחצן **Control (הבקרה)** במשך 2 שניות לכיבוי הצג.

הערה: כאשר התפריט Main (ראשי) מופיע על המסך, ניתן לכבות את הצג על-ידי העברה של לחצן **Control (הבקרה)** למטה (). ראה עמוד 25.

המלצות לנוחיות המשתמש

להלן כמה עצות לצפייה נוחה עם הצג:

- מרחקי הצפייה המיטביים עבור צגים נעים מ-510 מ"מ ל-760 מ"מ בקירוב.
- קו מנחה כללי הוא למקם את הצג כך שחלקו העליון יהיה נמוך מעט מגובה העיניים שהמשתמש יושב בנוחיות.
- להשתמש בתאורה מתאימה לסוג השימוש בצג.
- לקחת הפסקות (של לפחות 10 דקות) בכל חצי שעה.
- במהלך ההפסקות, להקפיד להרחיק את המבט מהצג מעת לעת, ולהתמקד באובייקט מרוחק במשך לפחות 20 שניות.
- תרגול של העיניים יכו לעזור למזער את הלחץ עליהן. יש לחזור על התרגולים הבאים בתדירות גבוהה: (1) הבט למעלה ולמטה (2) הנע את העיניים בתנועה מעגלית (3) הנע את העיניים באלכסון.

בחירה במקור הקלט

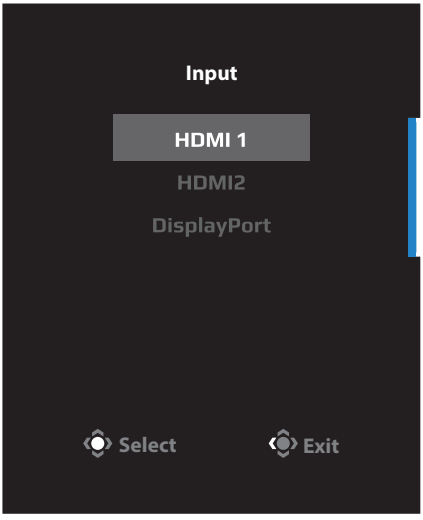

1. העבר את לחצן **Control (הבקרה)** ימינה ( )
לכניסה לתפריט Input (קלט).

2. העבר את לחצן **Control (הבקרה)** למעלה/למטה ( )
לבחירת מקור הקלט הרצוי.
לאחר מכן, לחץ על לחצן **Control (הבקרה)** לאישור.

תפעול

תפריט מהיר

מקש חם

כברירת מחדל, לחצן **Control (הבקרה)** הוגדר עם פונקציה ספציפית.

הערה: כדי לשנות את פונקציית המקש החם המתוכנתת, עיין בסעיף "Quick Switch" ב עמוד 34.

כדי לגשת אל פונקציית המקש החם, בצע את הפעולות הבאות:

- העבר את לחצן **Control (הבקרה)** למעלה ( ) לכניסה לתפריט Black Equalizer.

  העבר את לחצן **Control (הבקרה)** למעלה/למטה ( ) לכוונון ההגדרה,ולחץ על לחצן **Control (הבקרה)** לאישור.

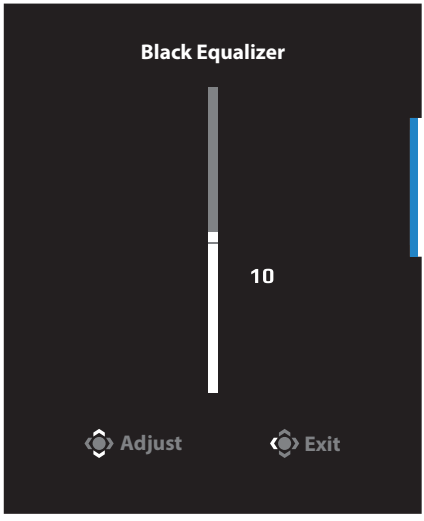

- העבר את לחצן **Control (הבקרה)** למטה (⟨◉⟩) לכניסה לתפ־ריט Picture Mode (מצב תמונה).

  העבר את לחצן **Control (הבקרה)** למעלה/למטה (⟨◉⟩) לבחירה באפשרות הרצויה, ולחץ על לחצן **Control (הבקרה)** לאישור.

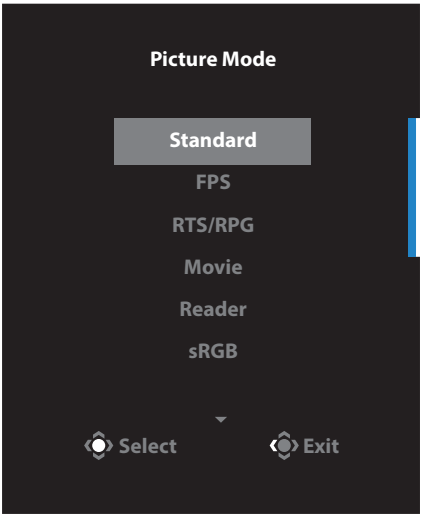

- העבר את לחצן הבקרה שמאלה (⟨◉⟩) לכניסה לתפריט Volume (עוצמת קול).

  העבר את לחצן **Control (הבקרה)** למעלה/למטה (⟨◉⟩) לכוונון רמת עוצמת הקול של האוזניות, ולחץ על לחצן הבקרה לאישור.

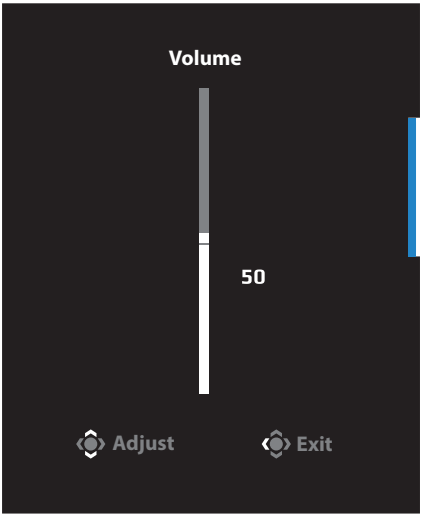

- העבר את לחצן **Control (הבקרה)** ימינה (⟨◉⟩) לכניסה לתפריט Input (קלט). עיין בסעיף "Selecting the Input Source" .

הערה: לסגירת התפריט, העבר את לחצן **Control (הבקרה)** שמאלה (⟨◉⟩).

מדריך לחצני הפונקציות

לחץ על לחצן **Control (הבקרה)** להצגת התפריט Main (ראשי).

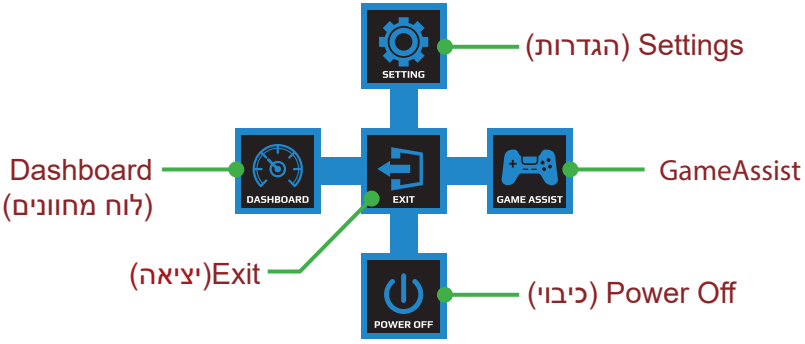

לאחר מכן, השתמש בלחצן **Control (הבקרה)** לבחירת הפונקציה הרצויה ולקביעת התצורה של ההגדרות הקשורות.

Dashboard (לוח מחוונים)

כאשר התפריט Main (ראשי) מופיע על המסך, העבר את לחצן Control (הבקרה) שמאלה (◈) לכניסה לתפריט Dashboard (לוח מחוונים).

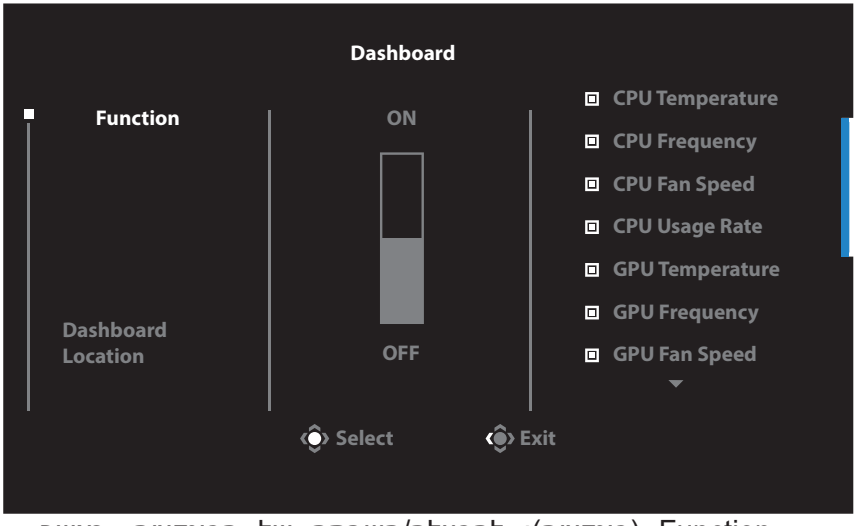

- Function (פונקציה): להפעלה/השבתה של הפונקציה. כאשר הפונקציה מופעלת, ניתן לבחור באפשרויות הרצויות שיופיעו על המסך.
- Dashboard Location (מיקום לוח המחוונים): לציון המיקום שבו יוצג על המסך המידע מלוח המחוונים.

לאחר השלמת התצורה של לוח המחוונים, הלוח יעביר את נתוני המערכת ל-SOC דרך יציאת ה-USB, ויציג על המסך את הערך של הפונקציות שנבחרו.

הערה: יש להקפיד לחבר את כבל ה-USB לכניסת ה-USB של הצג ויציאת ה-USB של המחשב כהלכה.

GameAssist

כאשר התפריט Main (ראשי) מופיע במסך, מעבירים את לחצן **Control (הבקרה)** ימינה (◈) לכניסה לתפריט GameAssist.

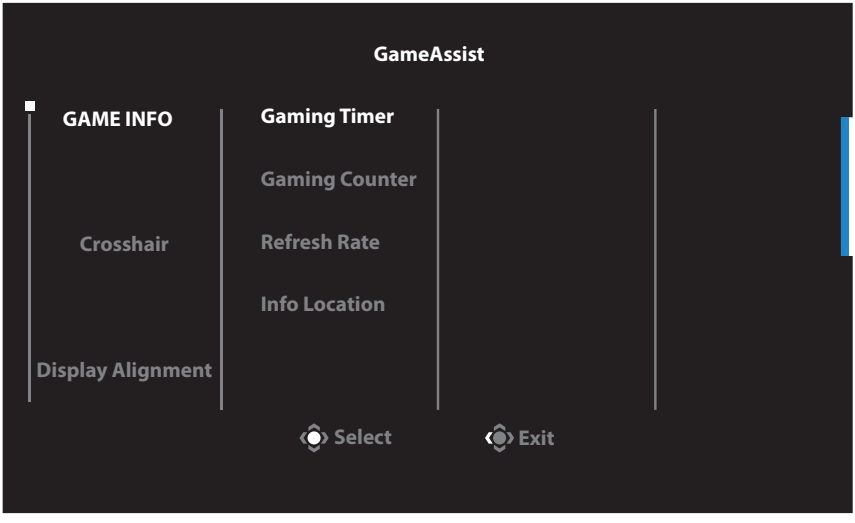

- **Game Info (פרטי המשחק):** לקביעת התצורה של הגדרות רלוונטיות למשחקי FPS (צלף גוף ראשון).

√ בחר באפשרות Gaming Timer (טיימר למשחק) לבחירת מצב טיימר ספירה לאחור. כדי להשבית פונקציה זו, קבע את ההגדרה למצב OFF (כבוי).

√ בחר באפשרות Gaming Counter (מונה משחקים) או Refresh Rate (קצב רענון) להפעלה/השבתה של מונה המשחקים או הגדרת קצב הרענון בזמן אמת.

√ בחר באפשרות Info Location (מיקום מידע) לציון המיקום על המסך שבו יוצג המידע.

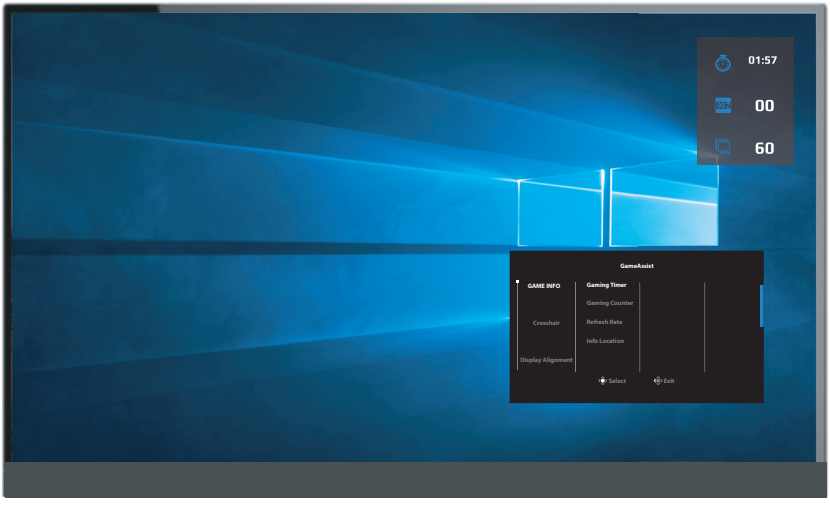

- **Crosshair (כוונת):** לבחירה בסוג הכוונת הרצוי בהתאם לסביבת המשחק. זה מקל על פעולת הכיוון.

- **Display Alignment (יישור תצוגה):** כאשר פונקציה זו מופעלת, היא מציגה את קווי היישור בארבעת צידי המסך, ומהווה כלי מועיל ליישור מדויק של כמה צגים.

קביעת הצורה של הגדרות המוצר

כאשר התפריט Main (ראשי) מופיע על המסך, העבר את לחצן **Control (הבקרה)** למעלה (⬆) לכניסה לתפריט Settings (הגדרות).

הערה: השתמש בלחצן Control (הבקרה) לניווט ברחבי התפריט ולביצוע התאמות.

Gaming (משחקים)

לקביעת תצורתן של הגדרות רלוונטיות למשחקים.

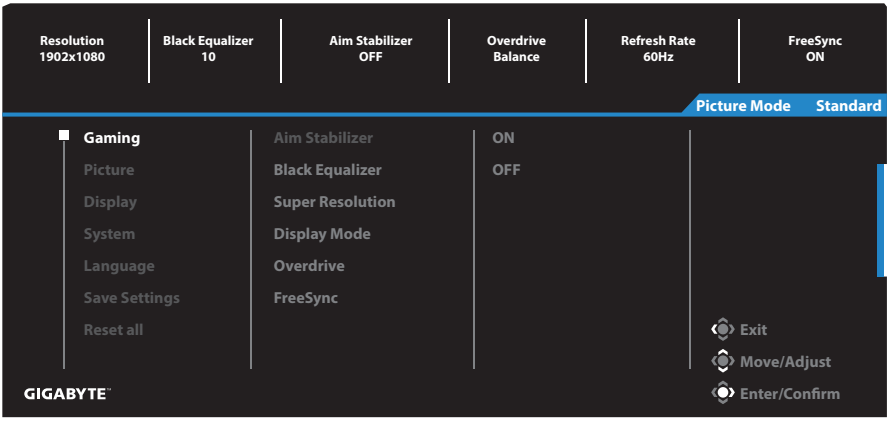

תיאור	פריט
כאשר פונקציה זו מופעלת, היא מפחיתה את הטשטוש בתנועה שמופיע במשחקים עם קצב תנועה מהיר. **הערה:** פונקציה זו אינה זמינה בנסיבות הבאות: - כאשר הגדרת התדר נמוכה מ-100Hz. - כאשר הפונקציה FreeSync מופעלת.	Aim Stabilizer (מייצב כיוון)

פריט	תיאור
Black Equalizer	לכוונון הבהירות באזורים שחורים.
Super Resolution (רזולוציית-על)	לחידוד תמונות עם רזולוציה נמוכה.
Display Mode (מצב תצוגה)	לבחירת יחס הגובה-רוחב של המסך. • Full (מלא): לשינוי קנה המידה של תמונת הקלט למילוי המסך. אידיאלי לתמונות עם יחס גובה-רוחב של 16:9. • Aspect (יחס גובה-רוחב): להצגה של תמונת הקלט ללא עיוות גיאומטרי, למילוי כמה שאפשר מהמסך.
Overdrive (הגברת הקצב)	לשיפור זמן התגובה של צג ה-LCD.
FreeSync	כאשר פונקציה זו מופעלת, היא מפחיתה את זמן ההשהיה של המסך ואת תופעת קריעת המסך בעת שי־מוש בצג למשחקים.

Picture (תמונה)

לקביעת תצורתן של הגדרות רלוונטיות לתמונות.

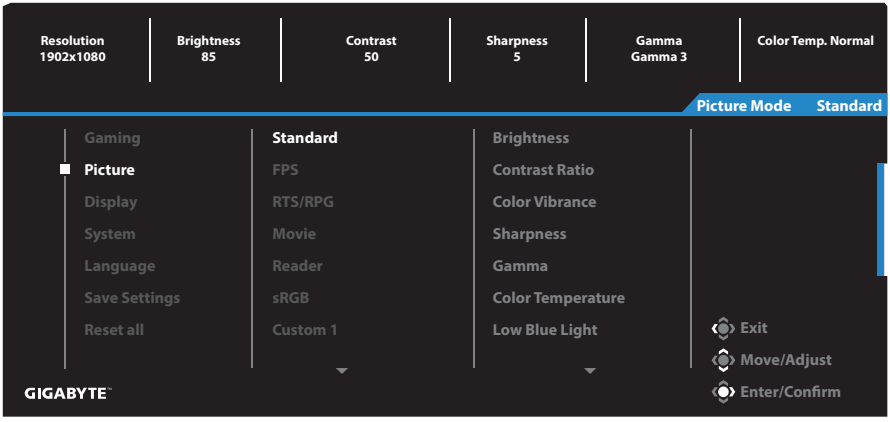

בחר באחד ממצבי התמונה המתוכנים.

- Standard (רגיל): לעריכת מסמכים או לגלישה באתרי אינטרנט.
- FPS: למשחקי FPS (צלף גוף ראשון).
- RTS/RPG: למשחקי RTS (אסטרטגיה בזמן אמת) או RPG (משחקי תפקידים).
- Movie (סרט): לצפייה בסרטים.
- Reader (קורא): לצפייה במסמכים.
- sRGB: לצפייה בתמונות ובגרפיקה במחשב.
- Custom 1 (התאמה אישית 1): הגדרות מותאמות אישית של מצב תמונה.
- Custom 2 (התאמה אישית 2): הגדרות מותאמות אישית של מצב תמונה.
- Custom 3 (התאמה אישית 3): הגדרות מותאמות אישית של מצב תמונה.

לאחר מכן, באפשרותך לקבוע את תצורתן של ההגדרות הבאות שרלוונטיות לתמונות.

פריט	תיאור
Brightness (בהירות)	לכוונון רמת הבהירות של התמונה.
Contrast (ניגודיות)	לכוונון רמת הניגודיות של התמונה.
Color Vibrance (חיוניות צבעים)	לכוונון העוצמה של צבעים עדינים יותר.
Sharpness (חדות)	לכוונון רמת החדות של התמונה.

פריט	תיאור
Gamma (גמא)	לכוונון רמת הביניים של התאורה.
Color Temperature (טמפרטורת צבעים)	לבחירת טמפרטורת הצבעים. **הערה:** בחר באפשרות User Define (הגדרת המש־תמש) להתאמה אישית של טמפרטורת הצבעים על-ידי כוונון של רמת האדום(R), ירוק (G) או כחול (B) לפי העדפתך.
Low Blue Light (אור כחול חלש)	להפחתת כמות החשיפה לאור כחול מהמסך. • Level 0 (רמה 0): ללא שינוי. • Level 1~10 (רמה 1-10): ככל שהרמה גבוהה יותר, החשיפה לאור כחול נמוכה יותר. **הערה:** זוהי רמה 10 של אור כחול נמוך במצב תמונה רגיל ובטמפרטורת צבע רגילה. היא תואמת לאישור TUV בנושא אור כחול חלש.
Dynamic Contrast (ניגודיות דינמית)	לכוונון רמת השחור בתמונה להשגת ניגודיות מיטבית.
Senseye Demo	לפיצול המסך באמצע (2 חלונות). התמונה של המצב שנבחר עם הגדרות ברירת המחדל שלו תופיע בחלון השמאלי, והתמונה המותאמת עם ההגדרות החדשות תופיע בחלון הימני.
Reset Picture (איפוס תמונה)	לאיפוס כל ההגדרות של Picture (תמונה) לערכי ברירת המחדל שלהן.

Display (תצוגה)

הגוצתל תויטנוולר תורדגה לש הרוצתה תעיבקל.

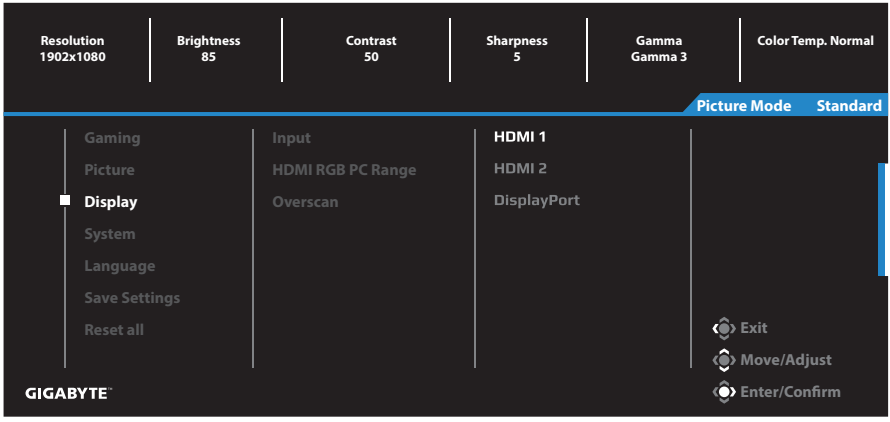

פריט	תיאור
Input (קלט)	לבחירת מקור הקלט.
HDMI RGB PC Range(טווח HDMI RGB של המחשב)	לבחירה בהגדרת טווח ה-RGB המתאימה, או להגדרת הצג לזהות אותה אוטומטית. **הערה:** אפשרות זו זמינה רק עבור קלט HDMI.
Overscan (סריקת־יתר)	כאשר פונקציה זו מופעלת, היא מגדילה מעט את תמונת הקלט כדי להסתיר את הקצוות הקיצוניים של התמונה. **הערה:** אפשרות זו זמינה רק עבור קלט HDMI.

System (מערכת)

תכרעמל תויטנוולר תורדגה לש ,תרוצת תעיבקל.

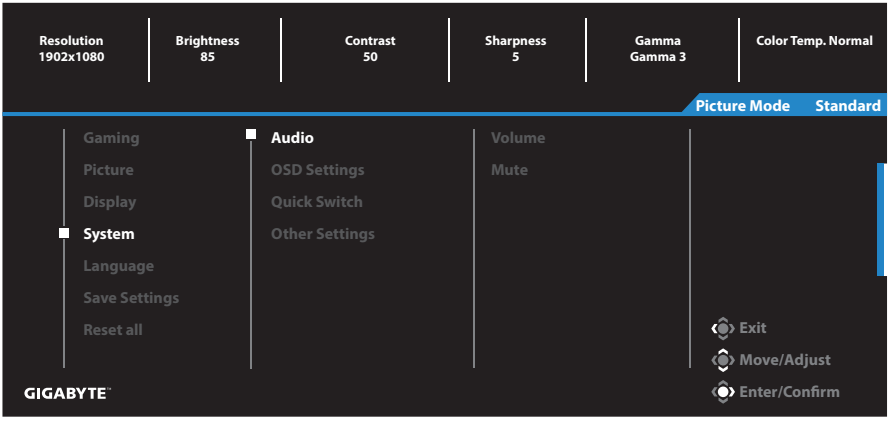

פריט	תיאור
Audio (שמע)	לקביעת תצורתן של הגדרות שמע. • Volume(עוצמת קול): לכוונון הרמה של עוצמת הקול. • Mute (השתקה): להפעלה/השבתה של פונקציית ההשתקה.
OSD Settings (הגדרות תפריט המסך)	לקביעת תצורתן של הגדרות רלוונטיות לתפריט המסך (OSD). • Display Time (משך תצוגה): להגדרת משך הזמן שבמהלכו תפריט המסך יוצג. • OSD Transparency (שקיפות תפריט המסך): לכוונון מידת השקיפות של תפריט המסך. • OSD Lock (נעילת תפריט המסך): כאשר פונקציה זו מופעלת, לא ניתן לבצע כוונונים בתפריט המסך. **הערה:** להשבתת הפונקציה של נעילת תפריט המסך, לחץ על לחצן **Control (הבקרה)**. כאשר ההודעה מופיעה על המסך, בחר באפשרות Yes (כן) לאישור. The button is locked Confirm to unlock OSD. No Yes

פריט	תיאור
Quick Switch (החלפה מהירה)	להקצאת הפונקציות של המקשים החמים. האפשרויות הזמינות: Aim Stabilizer (ייצוב כיוון), Black Equalizer, Low Blue Light (אור כחול חלש), Volume (עוצמת קול), Input (קלט), Contrast (ניגוד־יות), Brightness (בהירות) ו-Picture Mode (מצב תמונה). הגדרת ברירת המחדל של המקשים החמים היא: D למעלה(): Black Equalizer D למטה(): Picture Mode (מצב תמונה) D Input: (Right) D שמאלה(): Volume (עוצמת קול)
Other Settings (הגדרות נוספות)	• Resolution Notice (הודעה לגבי רזולוציה): כאשר פונקציה זו מופעלת, הודעה על הרזולוציה המומלצת תופיע על המסך כאשר הצג עובר למקור קלט אחר. • Input Auto Switch(החלפת קלט אוטומטית): כאשר פונקציה זו מופעלת, היא מחליפה למקור קלט זמין באופן אוטומטי. • Auto Power OFF (כיבוי אוטומטי): כאשר פונקציה זו מופעלת, הצג נכבה אוטומטית לאחר פרק זמן מוגדר. • DisplayPort Ver.: להגדרה של גרסת DisplayPort ל-1.1 או 1.2. **הערה:** • הקפד לקבוע את התצורה של אפשרות זו בהתאם לגרסת DisplayPort שכרטיס המסך תומך בה.

Language (שפה)

הגדרות הקשורות לשפה

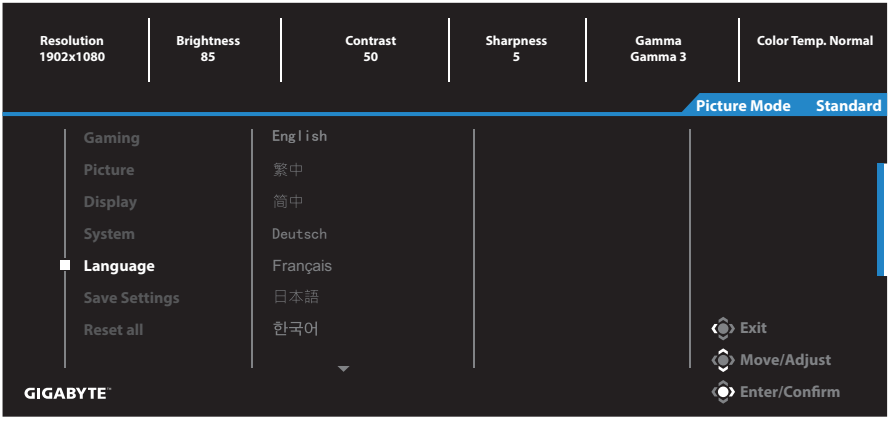

פריט	תיאור
Language (שפה)	לבחירת שפה זמינה עבור תפריט המסך.

Save Settings (שמירת הגדרות)

להגדרת התצורות המותאמות אישית של תפריט המסך עבור Setting1, Setting2 או Setting3.

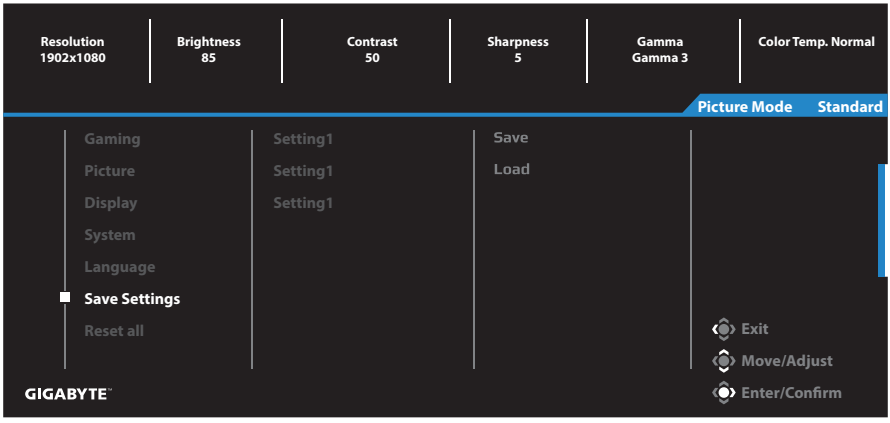

פריט	תיאור
Save (שמירה)	לשמירת ההגדרות המותאמות אישית.
Load (טעינה)	לטעינת ההגדרות השמורות.

Reset All (אפס הכל)

לשחזור הצג להגדרות ברירת המחדל של היצרן.

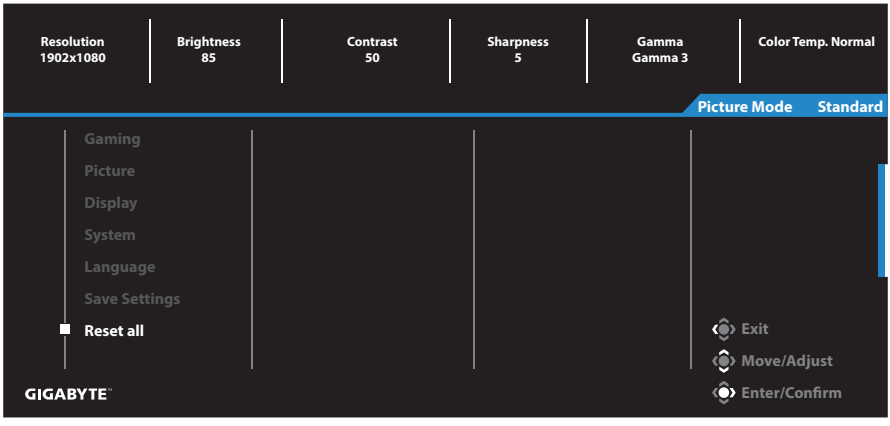

נספחים

מפרטים

פריט	מפרטים
גודל מסך	27 אינץ'
יחס גובה-רוחב	16:9
רזולוציה	1920x1080
קצב רענון	144Hz
חיי נורית חיווי	30000 שעות (מינ')
גובה פיקסל	0.31125x0.31125
זמן תגובה	1 אלפית השנייה (MPRT)
בהירות	300 ניטים (טיפוסי) / 250ניטים (מינ')
יחס ניגודיות	1000:1 (אופייני)
יחס ניגודיות דינמי	12M:1 (אופייני)
עומק צבע	16.7M
אזור תצוגה פעיל	597.6 (אופקי) x 336.15 (אנכי)
זווית צפייה	178° (אופקי) / 178° (אנכי)
תדר	48~144Hz (מצב גיימינג)
מסופי קלט/פלט	• 2x HDMI 1.4 • 1x DP1.2 • 1 x כניסת אוזניות • 1 x כניסת US • 2 x חיבורי USB 3.0 (חיבור להתקנים אחרים) תמיכה ב-USB מפרטי BC1.2 הספק בחיבור אחד: 5V/1.5A הספק בשני חיבורים: 5V/1A
ספק/מבוא כוח	AC100~240V@ 50/60Hz
ספק כוח/דגם	Asian Power Devices Inc. NB-65B19
צריכת חשמל	• מופעל: 60W (מקס') • מצב המתנה: 0.5W • כבוי: 0.3W
מידות (ר' x ג' x ע')	619.04 x 518.88 x 202. 97 מ"מ (עם מעמד)
משקל	6.5±0.5 ק"ג (נטו)
תנאי הפעלה: טווח טמפר־טורות	0°C - 40°C

הערה: המפרטים כפופים לשינוי ללא הודעה.

רשימת תזמונים נתמכים

רשימת תזמונים	HDMI	DP
640x480@60Hz	√	√
640x480@75Hz	√	√
720x480@60Hz	√	√
800x600@60Hz	√	√
800x600@75Hz	√	√
1024x768@60Hz	√	√
1024x768@75Hz	√	√
1280x720@60Hz	√	√
1280x720@120Hz	√	√
1280x720@144Hz	√	√
1920x1080@60Hz	√	√
1920x1080@120Hz	√	√
1920x1080@144Hz	√	√

פתרון בעיות

בעיה	פתרונות אפשריים
הצג לא עובד	• ודא שכבל החשמל מחובר כהלכה למקור החשמל ולצג. • בדוק את הכבל והתקע וודא שהם לא פגומים. • ודא שהצג מופעל. • יש לוודא שהנורית של המתאם דולקת.
לא מופיעה תמונה על המסך	• ודא שהצג והמחשב מחוברים כהלכה וששניהם מופעלים. • ודא שבחרת במקור הקלט הנכון. ראה עמוד 22 או 32. • כוונן את ההגדרות Brightness (בהירות) ו-Contrast (ניגודיות). ראה . ראה עמוד 30.
התמונה לא ממלאת את כל המסך	• נסה הגדרת Display Mode (מצב תצוגה) (יחס גובה-רוחב) אחרת. ראה עמוד 29.
הצבעים מעוותים	• ודא שכבל אותות הקלט מחובר כהלכה. • לקביעת תצורתן של הגדרות רלוונטיות לתמונות. עיין בסעיף "תמונה".
אין קול או שעוצמת הקול נמוכה	• ודא שכבל האוזניות מחובר כהלכה. • לכוונון הרמה של עוצמת הקול. ראה עמוד 24 או 33. • כוונן את הגדרות המחשב הרלוונטיות לקול.

הערה: אם הבעיה נמשכת, פנה לשירות הלקוחות שלנו לקבלת סיוע נוסף.

טיפול בסיסי

כאשר מצטבר על המסך לכלוך, בצע את הפעולות הבאות לניקוי המסך:

- נגב את המסך באמצעות מטלית בד רכה ונקייה ממוך, להסרת שאריות אבק.
- רסס או התז את נוזל הניקוי על מטלית בד רכה. לאחר מכן, נגב את המסך בזהירות עם המטלית הלחה.

הערה:

- הקפד שהמטלית תהיה לחה, אבל לא רטובה.
- כשאתה מנגב את המסך, הימנע מהפעלת כוח רב מדי.
- חומרי ניקוי שוחקים או מבוססי-חומצה עלולים להזיק למסך.

הערות לגבי טעינת USB

המכשירים הבאים לא תואמים למצב BC 1.2 של CDP. כאשר מחובר למחשב מפצל, אי אפשר לטעון את המכשירים הבאים באמצעות כבל ה-USB.

ספק	מכשיר	PID/VID
Apple	IPad	PID_129A/VID_05AC
Samsung	Galaxy Tab2 10.1	PID_6860/VID_04E8
Samsung	GALAXY TabPro	PID_6860/VID_04E8

מידע על שירות GIGABYTE

מידע נוסף לגבי השירות זמין באתר האינטרנט הרשמי של GIGABYTE, בכתו־בת: https://www.gigabyte.com